BIOMASA

Ferroli

ESTUFA DE PELLET CANALIZABLE

DIADEMA

AHORRA HASTA **600 €** al año

ESTANCIAS HASTA **72 m²**

CANALIZABLE 3 ESTANCIAS

Ferroli

www.ferroli.es

ESTUFA DE PELLET DE ACERO CANALIZABLE
DIADEMA

Permite la canalización del aire caliente para calefactar hasta 3 estancias a la vez.

POTENCIA TÉRMICA
9,05 kW

ESTANCIAS HASTA
72 m²

ALTO RENDIMIENTO
94,81 %

GRAN CAPACIDAD CONTENEDOR PELLETS
18 Kg.
RECARGA CADA 3 DÍAS

PANEL DE CONTROL DIGITAL INTEGRADO

AHORRA HASTA 600 € al año

La estufa de pellet Diadema de Ferroli, gracias a su cuidada y elegante estética y su diseño vanguardista, es capaz de integrarse en cualquier tipo de ambiente, ayudando a decorar la estancia en la que se instala aportando una pincelada de estilo y buen gusto al ambiente.
La utilización de pellet como combustible la hace ser una alternativa cómoda y económica de calefactar el ambiente en estancias diafanas de hasta 72 m².

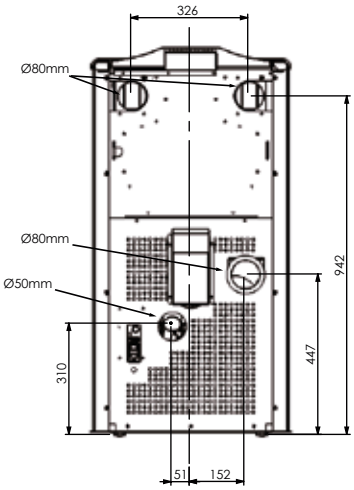

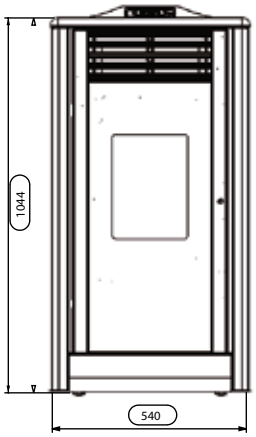

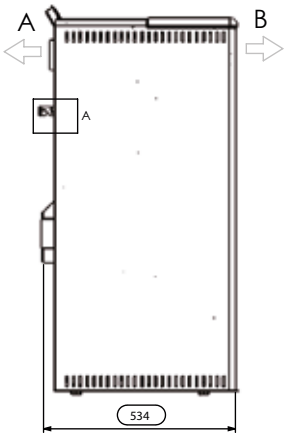

SALIDA AIRE CALIENTE
A: Salida para canalización
B: Salida frontal

CAL 69/14

DATOS TÉCNICOS			DIADEMA
MATERIAL CONSTRUCTIVO			Acero y maiolica
POTENCIA TÉRMICA NOMINAL		kW	9,05
RENDIMIENTO	Potencia máxima	%	90,37
	Potencia mínima	%	94,81
CONSUMO PELLETS MÁXIMO		Kg/hora	2,073
PELLETS RECOMENDADOS SEGÚN UNE EN 14961-2 A1	Poder calorífico	kW/Kg	4,8
	Humedad		<10% peso
	Diámetro	mm.	6
	Longitud	mm.	25
MÁX. DIMENSIONES ESTANCIA A CALEFACTAR		m²	72
TEMPERATURA SALIDA GASES MÁXIMA		ºC	153
DIMENSIONES	Alto/ Ancho/ Fondo	mm.	1.044 / 556 / 534
PESO		Kg.	101
VOLUMEN DEPÓSITO PELLET		Kg.	18
DIÁMETRO TUBO SALIDA GASES QUEMADOS		mm.	80
DIÁMETRO TUBO SALIDA AIRE CANALIZADO		mm.	80
EMISIONES CO (13% O_2)	Potencia Máxima	%	0,012
	Potencia Mínima	%	0,030

DISTRIBUIDO POR:

Centro de Atención al DISTRIBUIDOR
madrid@ferroli.es
902 400 113

Ferroli Centro de Atención PROFESIONAL
profesional@ferroli.es
902 48 10 10

Ferroli Centro de atención y recepción de avisos USUARIO
usuario@ferroli.es
902 197 397

ISO 9001 BUREAU VERITAS Certification

Ferroli

MÁS INFORMACIÓN : www.ferroli.es - Tfno.: 91 661 23 04 - marketing@ferroli.es