GRUPOS TÉRMICOS DE FUNDICIÓN

ALTO RENDIMIENTO
FUNCIONAMIENTO A BAJA TEMPERATURA
FACILIDAD DE LIMPIEZA
POTENCIAS DE 29 kW A 87 kW

JAKA-FD

domusa

Innovación con sentido

JAKA-FD

La tecnología actual nos ha posibilitado el desarrollo de un nuevo cuerpo de fundición que hemos incorporado en el grupo térmico JAKA FD y por lo tanto nos permite disfrutar de la calefacción con todos los beneficios y comodidades de la vida moderna.

El hogar como el intercambiador de tres pasos de humos permite un intercambio termodinámico perfectamente equilibrado.

Las numerosas aletas existentes en el hogar favorecen el intercambio por radiación y aumentan el efecto de turbulencia reforzando el intercambiado por convención.

El sistema de filtración de los gases de combustión en el intercambiador permite un auto-equilibrio térmico. El paso optimizado de los gases reparte de manera racional y eficaz la carga calorífica evitando contraciones mecanicas.

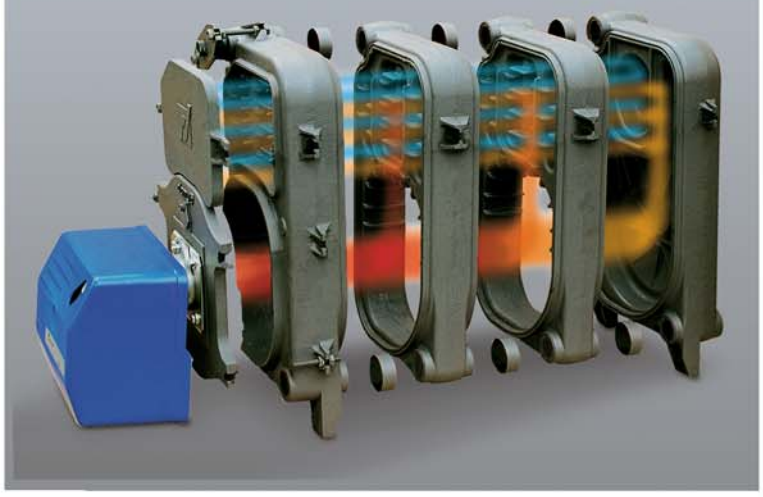

JAKA-FD

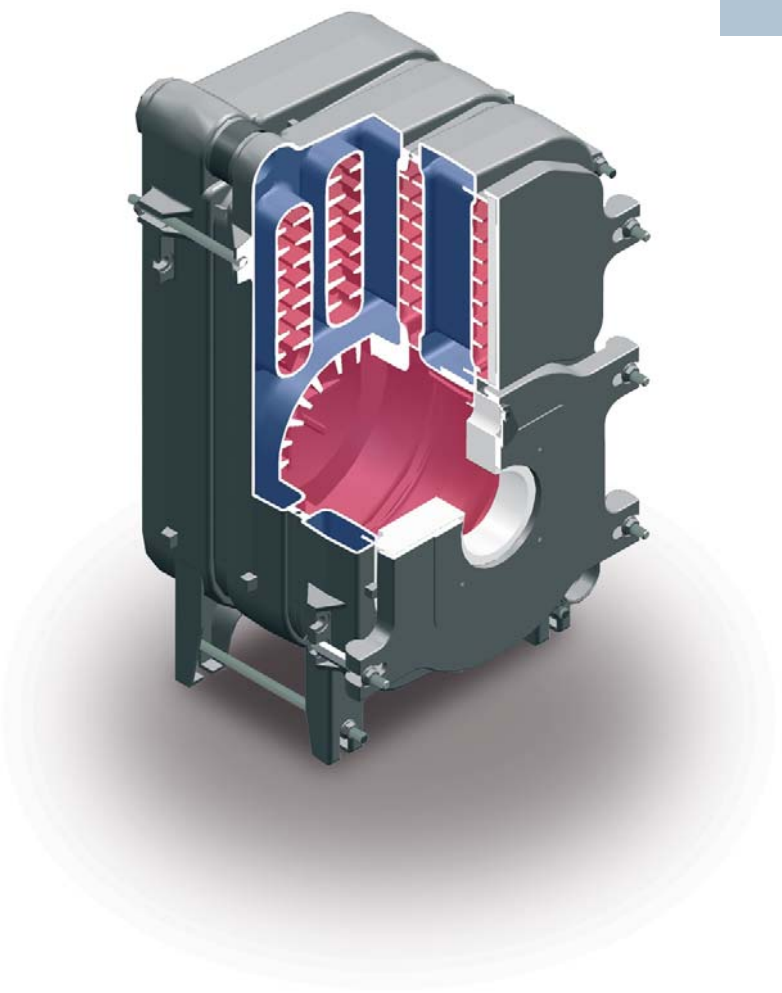

El paso optimizado de los gases reparte de manera racional y eficaz la carga calorífica evitando contraciones mecanicas.

Por otra parte los casquillos elásticos de unión entre los elementos absorben en gran medida las dilataciones térmicas. Todo esto da al cuerpo de fundición una gran duración. La concepción técnica de este cuerpo de fundición favorece un funcionamiento tanto a temperatura tradicional como a baja temperatura.

El contenido de agua de cada elemento permite una irrigación perfecta de las superficies de calentamiento, evitando sobrecalentamientos locales. El intercambio, por lo tanto, es más rápido.

Todos los elementos han sido probados a 10 bares en fábrica antes del montaje y a 6 bares tras el montaje, asegurando así la estanqueidad y calidad de los conjuntos.

Cuadro de mandos:

1. Termómetro
2. Termostato
3. Termostato de seguridad
4. Manómetro
5. Interruptor marcha/paro
6. Señalizador marcha/paro
7. Señalizador bloqueo por temperatura
8. Señalizador bloqueo quemador
9. Programador horario (opción)

Opciones kit suelo radiante

SRJ1

Kit hidráulico SRJ1 para suelo radiante y cuadro de control con regulación climática E-24

SRJ2

Kit hidráulico SRJ2 para suelo radiante y cuadro de control sin regulación climática E-24

Sin regulación climática

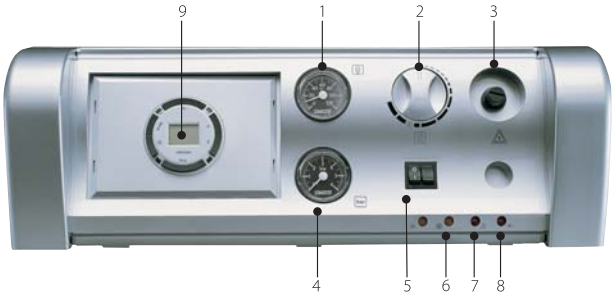

Con regulación climática

CROQUIS DE MEDIDAS JAKA FD

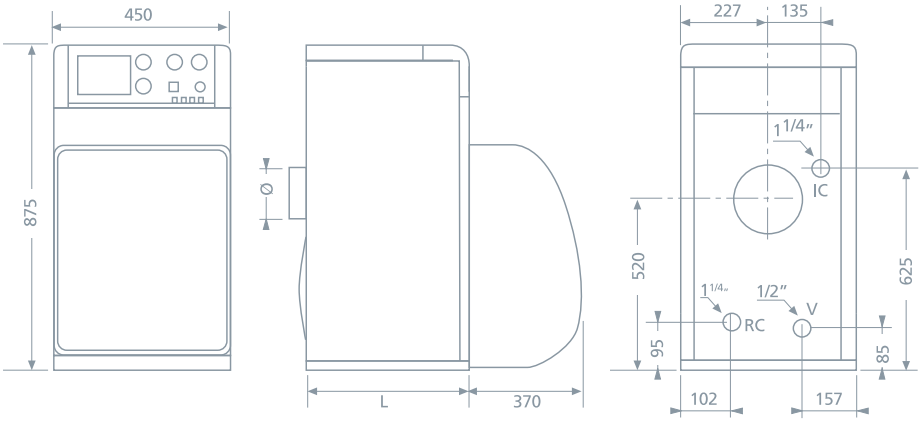

IC: Ida calefacción
RC: Retorno de calefacción
V: Vaciado

FRENTE PERFIL TRASERA

MODELO	Cota L mm.	Ø Chimenea
JAKA FD-30	395	150
JAKA FD-40	495	150
JAKA FD-50	585	150
JAKA FD-60	695	175
JAKA FD-70	795	175
JAKA FD-80	895	175

Modelos	Potencia nominal		Potencia útil		Quemador recomendado	Contenido de agua L.	Peso Kg.
	kW	Kcal/h	kW	Kcal/h			
JAKA FD-30	29,3	25.200	27,8	23.908	DOMESTIC D3	18	110
JAKA FD-40	40,5	34.830	38,5	33.110	DOMESTIC D4	23	135
JAKA FD-50	52	44.720	49,7	42.742	DOMESTIC D4	28	160
JAKA FD-60	63,5	54.610	60,7	52.202	DOMESTIC D6	33	185
JAKA FD-70	75	64.500	71,4	61.404	DOMESTIC D6	38	210
JAKA FD-80	87,5	75.250	83,3	71.638	DOMESTIC D10	43	235

domusa

DIRECCIÓN POSTAL
Apdo. 95
20730 AZPEITIA
(Guipúzcoa) España

FÁBRICAS Y OFICINAS
Bº San Esteban, s/n.
20737 ERREZIL (Guipúzcoa) España
Tel.: +34 943 813 899
Fax: +34 943 815 666
E-mail: domusa@domusa.es

www.domusa.es

AENOR Gestión Ambiental CGM 04/392
AENOR Empresa Registrada ER-0170/1996

Octubre 09