CALDERA POLICOMBUSTIBLE

MADERA - GASÓLEO
DOBLE HOGAR
BOCA DE CARGA DE 40 CM
POTENCIA: 23/40 kW.

GRANADA

domusa

Innovación con sentido

GRANADA

DIMENSIONES

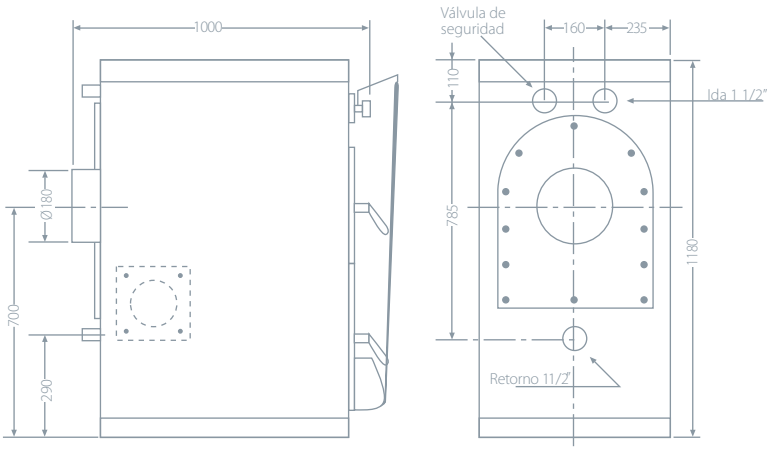

DIMENSIONES	
Dimensión boca de carga, mm	376 x 400
Dimensión total de puertas, mm	376 x 780
Depresión òptima de la chimenea, mm. C.A.	1,5 - 2
Conexión termómetro	1/2"
Conexión regulador de tiro	3/4"
Conexión válvula seguridad	3/4"
Ida-Retorno	1 1/2"
Presión de servicio máxima	3 kg.

La caldera Granada es el resultado de la experiencia de más de 30 años en la fabricación de calderas que funcionan con combustibles sólidos y/o líquidos. Esta caldera de leña puede cambiar de funcionamiento a gasóleo gracias a dos hogares independientes y una única salida de humos.

La caldera Granada es de acero y dispone de una puerta de fundido por el cual se pueden cargar leños de hasta 50 cm.

El aire necesario para la combustión se regula gracias a un regulador termostático de cadena favoreciendo una buena combustión para un mejor rendimiento.

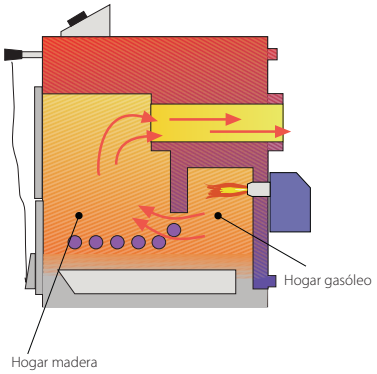

EQUIPAMIENTO

Tapas Envolventes Epoxy
Aislante refractario
Puerta de fundido
Utiles de limpieza
Regulador temostático de cadena
Cuadro eléctrico
Termostato
Termómetro

Interruptor
Termostato de segurdad
Doble hogar
Salida de humos único
Retorno
Ida
Opciones:
Quemador D3-P

Modelos	Potencia nominal kW	Longitud hogar mm.	Capacidad circuito primario l.	Peso Kg	Ø Salida de humos
Granada 30	23-40	550	76	257	180

domusa

DIRECCIÓN POSTAL
Apdo. 95
20730 AZPEITIA
(Guipúzcoa) España

FÁBRICA Y OFICINAS
Bº San Esteban, s/n.
20737 ERREZIL (Guipúzcoa) España
Tel.: +34 943 813 899
Fax: +34 943 815 666
E-mail: domusa@domusa.es

www.domusa.es

Diciembre 2009