MACFRIN Group

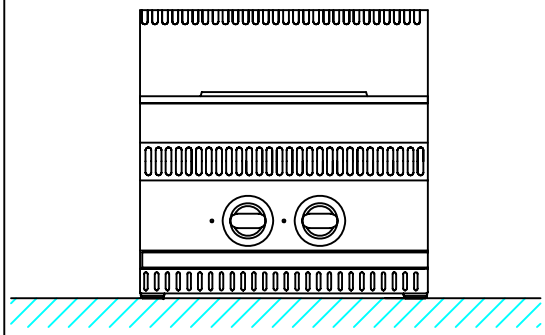

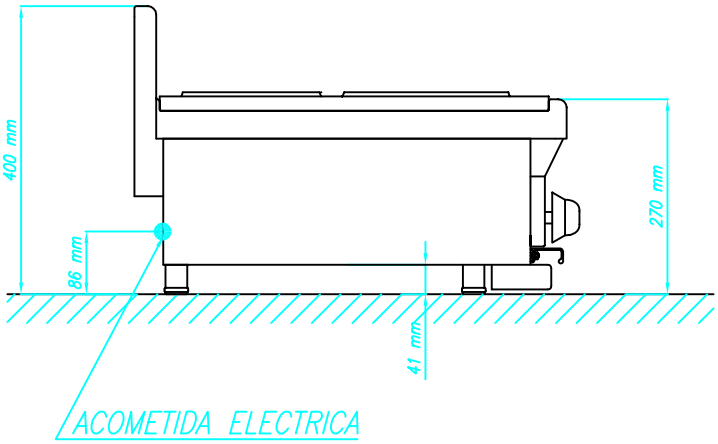

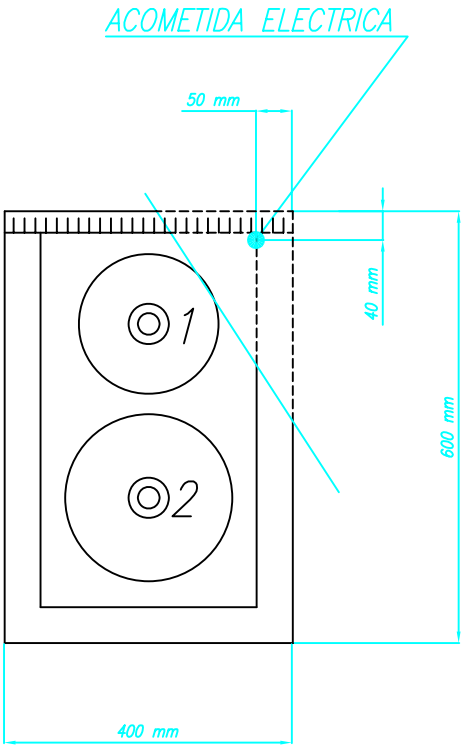

Num.	W
1	2.000
2	2.600
TOTAL	4.600

COOKING SYSTEMS,SL	DESCRIPCION: HORNILLO CON 2 PLACAS		FECHA:
	DIMENSIONES: 400X600X270		05-2007
MODELOS: 3024 - S2PE - S20PE	POTENCIA GAS: -	POTENCIA ELECTRICA: 4'6 KW - $\frac{230}{1}$ V	CODIGO: 3024ACO