HP 260 ACS

- **Bombas de calor aire/agua de pie para producción de agua caliente sanitaria con acumulador integrado de 260 litros de capacidad**
- **Clasificación energética A en sanitario con perfil L**
- 3 modelos disponibles:
  - HP 260 ACS: bomba de calor
  - HP 260 ACS S: bomba de calor con un serpentín auxiliar para apoyo con sistema solar
  - HP 260 ACS SC: bomba de calor con dos serpentines auxiliares, para apoyo con sistema solar y caldera
- Incorpora un display digital que permite la visualización del estado de funcionamiento, alarma, funciones especiales y el cambio del modo de funcionamieto (automático/manual)
- Condensador envuelto externamente aislado del circuito de gas y agua
- Acumulador fabricado en acero con doble capa de vitrificado
- Revestimiento externo en ABS
- Aislamiento térmico con poliuretano inyectado de elevado espesor (50 mm.)
- Refrigerante R134a
- Ánodo de magnesio anticorrosión
- Resistencia eléctrica suministrada de serie (1,5kW)
- Temperatura máxima en ACS 60ºC
- Amplios rangos de funcionamiento exteriores de + 8ºC/32ªC
- Tratamiento térmico antilegionela programable
- Sonda de aire exterior para la activación automática de la resistencia eléctrica

Bombas de calor de pie para producción de A.C.S.

CÓDIGO	MODELO	DIMENSIONES alto x ø (mm)	POTENCIA TÉRMICA (kW)	C.O.P. (50º) (1)	CLASE L	P.V.P. € IVA y Cánon de reciclaje no incluidos
20125646	HP-E 260 ACS (2) (3)	1845 × 660	2,43	3,25	A	**2.390**
20125647	HP-E 260 ACS S (2) (3) (4)	1845 × 660	2,43	3,25	A	**2.590**
20125648	HP-E 260 ACS SC (2) (4)	1845 × 660	2,43	3,25	A	**2.790**

(1) Tª aire 15 C° - Tª agua 15-50 °C
(2) En caso de apoyo con energía solar térmica, para reducir la Tª del agua sanitaria es obligatorio la instalación de una válvula mezcladora termostática
(3) Para apoyo con caldera mixta es necesaria la instalación del accesorio opcional cod. 20035644 válvula desviadora mezcladora solar
(4) Para el control del circuito solar es necesaria la instalación de centralitas solares

accesorios específicos

CÓDIGO	DESCRIPCIÓN	P.V.P. € (IVA no incluido)
1150529	Válvula mezcladora 3/4"	**58**
20001492	Válvula mezcladora de 1" con reductor a 3/4"	**87**
20001491	Válvula desviadora motorizada de 3 vías**	**159**
20035644	Válvula desviadora mezcladora solar	**130**
20009244	Centralita Solar SUN B con sonda	**228**
20009246	Centralita Solar SUN C con sonda	**340**

CÓDIGO	DESCRIPCIÓN	P.V.P. € (IVA no incluido)
1150489	Vaso de expansión de 18 litros***	**65**
1150509	Vaso de expansión de 24 litros***	**75**
1150499	Soporte para instalación a pared de vaso de expansión 18/24 litros	**76**
20039876	Kit clapeta motorizada ø 160 mm.	**450**
20047530	Kit rejilla de aspiración/ expulsión ø 160 mm.	**140**
20047531	Kit ventilador de extracción VMC	**500**

** No válida para circuito solar.
*** Uso solar, calefacción y sanitario.

HP 260 ACS

Beretta

HP 260 ACS

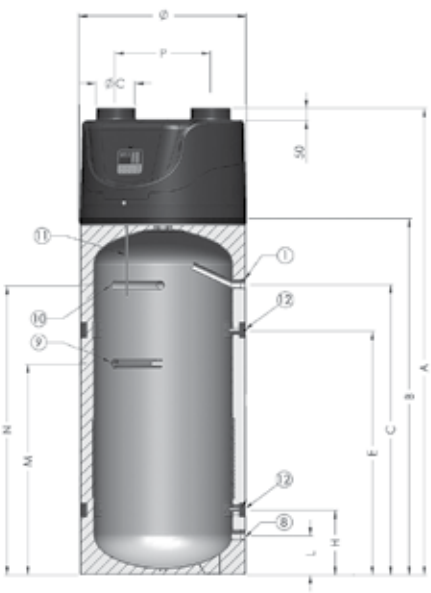

HP 260 ACS S

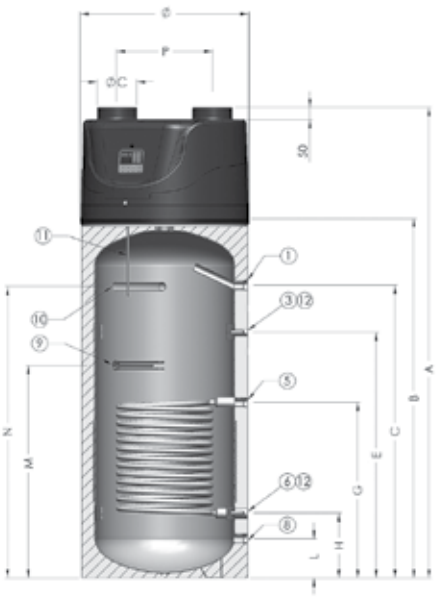

HP 260 ACS SC

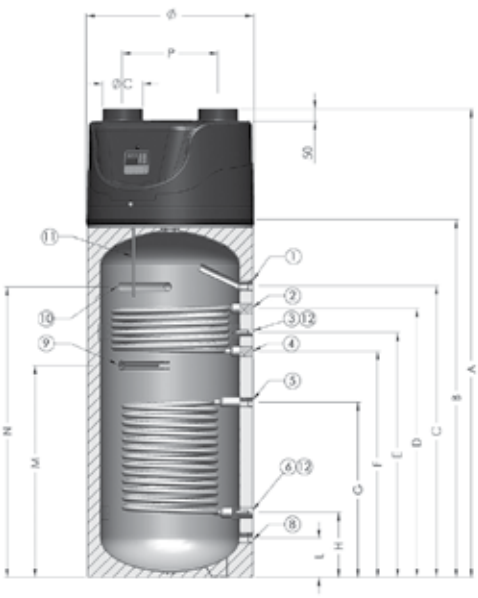

Datos técnicos ErP

Modelo		HP ACS	HP ACS S	HP ACS SC
Clasificación de Eficiencia Energética estacional en sanitario		A	A	A
Perfil de carga declarado		L	L	L
Características Técnicas				
Capacidad acumulación	l	273	268	265
Superficie del serpentín auxiliar	m^2	-	1.5	0.6/1.5
Caudal del serpentín auxiliar con temperatura 80/60°C	m^3/h	-	1.6	0.6/1.6
Producción de agua caliente sanitaria 80/60°C - 10/45°C (DIN 4708)	m^3/h	-	1,1	0,4/1,1
Presión máxima de trabajo del acumulador /serpentín auxiliar	bar	6 / 10		
Tensión de alimentación	V/Ph/Hz	230/1/50		
Temperatura máxima de salida de a.c.s.	°C	60		
Temperatura ambiente de funcionamiento (min/max)	°C	8/32		
Resistencia eléctrica	W	1500		
Potencia térmica	W	2427		
Consumo eléctrico (medio) (1)	W	639		
Refrigerante	tipo	R134a		
Carga de Refrigerante	g	950		
Nivel sonoro (2)	dB(A)	52		
C.O.P. (50°) (3)		3,25		
Caudal de aire	m^3/h	450		
Longitud máxima de conductos	m	10		
Diámetro minimo de conductos	mm	160		
Presión de aire disponible	Pa	80		
Entrada agua fría / Salida agua caliente	1-8	1”		
Impulsión / Retorno calefacción	2-4	1”		
Recirculación	3	1/2”		
Impulsión / Retorno solar	5-6	1”		
Desagüe condensados	7	Ø 20 mm		
Resistencia eléctrica	9	1”1/4		
Ánodo	10	1”1/4		
Vaina sonda de control L= 300 mm.	11	1”1/2		
Vaina sonda L= 70 mm.	12	Ø 12 mm		
Peso	kg	112	127	145

(1) A la máxima temperatura: 60°C
(2) A 1 metro de distancia (espacio abierto sin conductos)
(3) Tª aire 15 C° - Tª agua 15-50 °C