2017 | 2018

EMISORES

50 años
1967 - 2017

LASIAN®

la tecnología del calor

NOSTALGIA

RADIADORES DE HIERRO FUNDIDO

- La gama de radiadores NOSTALGIA combina la estética de los primeros emisores de inicios del siglo XX, con unas prestaciones energéticas acordes a las necesidades actuales.
- La gama se compone de:
  2 columnas con decoración, y 2 alturas, 760 y 950 mm.
  3 columnas con decoración, y 2 alturas, 760 y 950 mm.
- Acabado exterior en color GRIS de fundición natural, que le confiere una estética única.
- Las emisiones energéticas de los radiadores NOSTALGIA son conformes a la Directiva Europea EN 442.
- Presión máxima de trabajo 8 bar.
- Temperatura máxima de trabajo 95ºC.
- Ensamblado de elementos según petición del cliente, con un máximo de 20 elementos por batería. El conjunto se compone de elementos con patas en los extremos. Para baterías superiores a 14 elementos, se suministrarán con una pata intermedia, por lo que se recomienda elegir un número impar de elementos para que la pata central quede en el centro de la batería.
- El suministro incluye 4 reducciones de 1/2” montadas, por batería.

NOSTALGIA 3 COLUMNAS

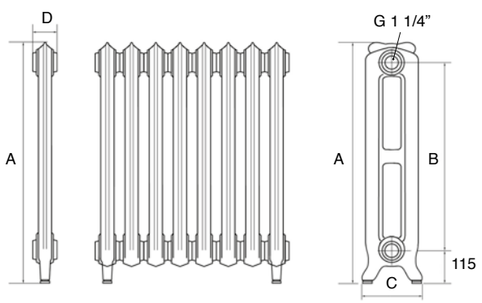

NOSTALGIA 2 COLUMNAS

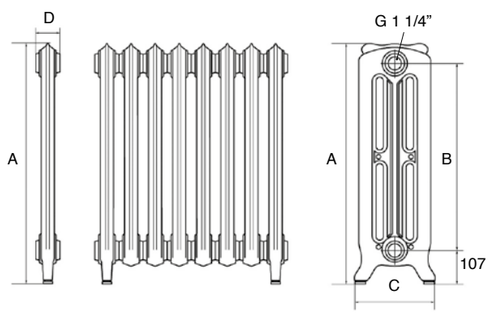

NOSTALGIA 3 COLUMNAS

NOSTALGIA 2 COLUMNAS CON DECORACIÓN

NOSTALGIA 2 COLUMNAS

VÁLVULA PARA EL RADIADOR NOSTALGIA

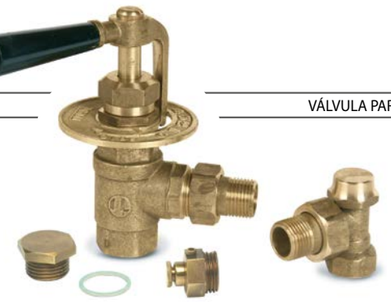

R- NOS LP

Kit completo con mando llave de baquelita

R- NOS PUR

R- NOS TA

MODELO	CÓDIGO	Peso kg	Volumen agua (l)	Potencia W ΔT 50º C	A mm.	B mm.	C mm.	D mm.	PVP €
NOSTALGIA 2 COLUMNAS CON DECORACIÓN									
600 INTERMEDIO	62006	11,8	2,52	143	695	600	183	76	
600 PATAS	62005	13,78	2,52	143	760	600	183	76	
800 INTERMEDIO	62008	14,47	3,28	168	890	795	183	76	
800 PATAS	62007	16,08	3,28	168	955	795	183	76	
NOSTALGIA 3 COLUMNAS CON DECORACIÓN									
600 INTERMEDIO	62254	12,78	3,05	145	713	600	226	78	
600 PATAS	62255	13,61	3,05	145	768	600	226	78	
800 INTERMEDIO	62256	17,78	3,50	221	907	795	226	78	
800 PATAS	62257	18,61	3,50	221	961	795	226	78	

COMPLEMENTOS PARA RADIADOR NOSTALGIA

MODELO	DESCRIPCIÓN	CÓDIGO	PVP €
R- NOS LP	Kit completo de llave, detentor, tapón y purgador 1/2”	62200	
R- NOS PUR	Purgador de latón 1/2”	62203	
R- NOS TA	Tapón de latón 1/2”	62204	

RIDEM

RADIADORES DE HIERRO FUNDIDO

- Radiadores de hierro fundido en 2 y 3 columnas, diseñados para obtener el máximo rendimiento en la transmisión de calor por convección y radiación.
- Elegante diseño, resistencia a la corrosión, fácil instalación y limpieza.
- Protegidos y acabado en imprimación.
- Las emisiones energéticas de los radiadores RIDEM son conformes a la Directiva Europea EN 442.
- Se suministran en baterías estándar de 10 elementos. Para baterías a medida consultar.

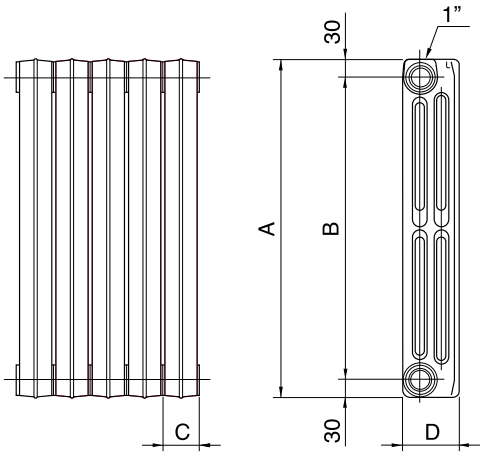

MODELO	CÓDIGO	PESO kg	VOLUMEN agua (l)	POTENCIA W ΔT 50º C	A mm.	B mm.	C mm.	D mm.	PVP €
RIDEM 2/813	62105	5,20	0,71	84	885	813	60	62,4	
RIDEM 3/350	62106	3,90	0,56	58	442	350	60	98,2	
RIDEM 3/500	62132	4,30	0,65	77	565	500	60	92	
RIDEM 3/623	62133	5,09	0,72	91	692	623	60	92	
RIDEM 3/813	62134	6,63	0,99	112	878	813	60	92	