TECNOLOGÍA DE **CONDENSACIÓN A GASÓLEO WOLF**

UNA AGRADABLE SENSACIÓN DE CALOR DE HOGAR.
CALEFACCIÓN A GASÓLEO WOLF.

CONDENSACIÓN
Ahorra hasta un 30% en el coste de energía con la tecnología en calefacción más avanzada.

CONTROL VÍA SMARTPHONE
Controla tu caldera a través de Smartphone, Tablet o PC - con módulo interfaz ISM7i o ISM8i (accesorio) - estés donde estés.

TODO EN UNO
Aprovecha las ventajas de los **sistemas integrales WOLF.**

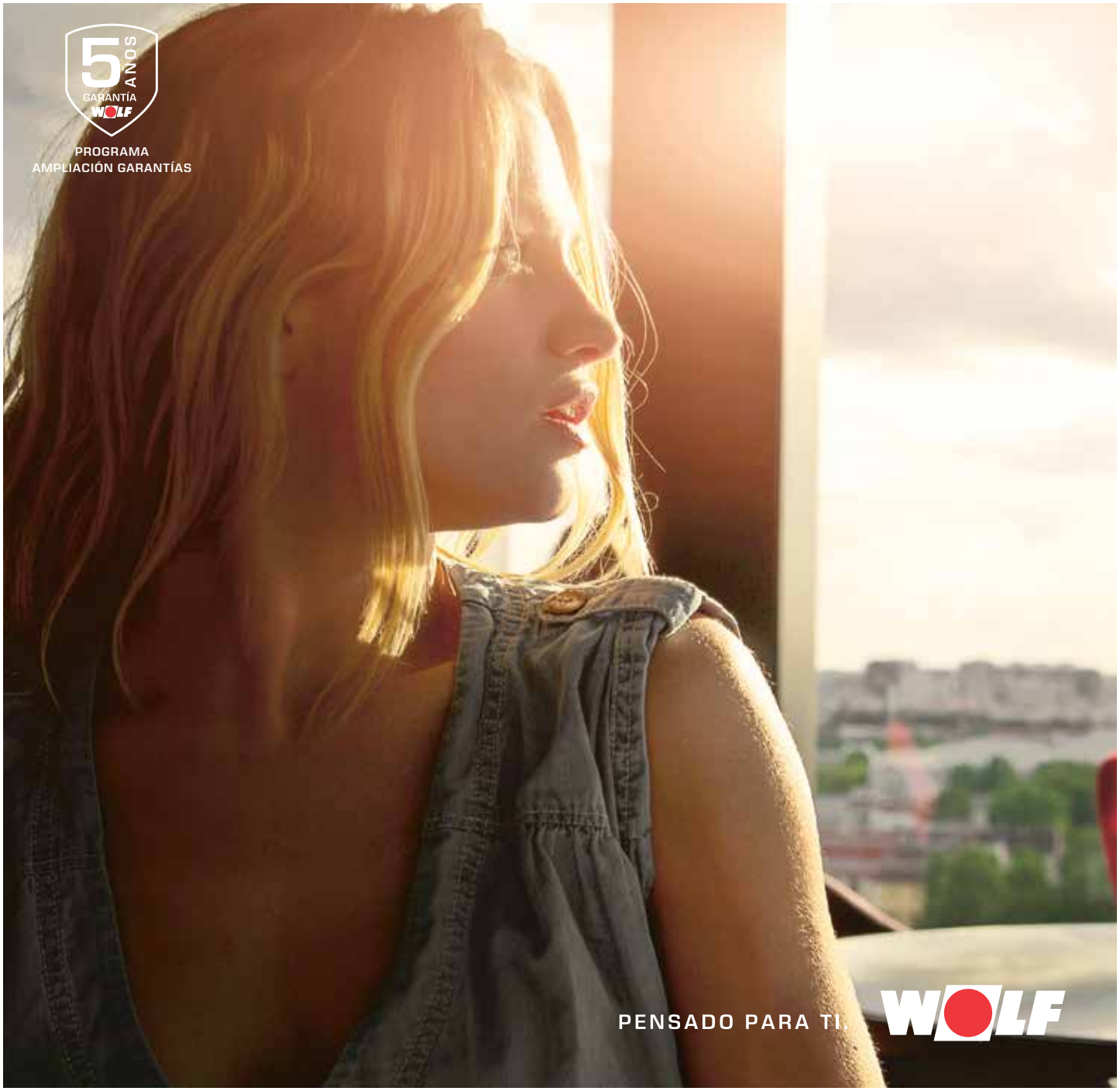

CONFORT Y BIENESTAR. EN TU HOGAR.

Las calderas de condensación a gasóleo WOLF de última generación son ECONÓMICAS, EFICIENTES Y PROTEGEN EL MEDIO AMBIENTE.

Las SOLUCIONES WOLF cumplen con todas tus exigencias: las calderas de condensación a gasóleo WOLF COB y TOB son idóneas para la rehabilitación y perfectamente combinables con nuestros sistemas solares.

Permiten además futuras ampliaciones con ventilación o bombas de calor. Los productos de WOLF son ampliamente combinables entre sí y generan desde el primer día EL CLIMA DE BIENESTAR QUE SU HOGAR NECESITA.

VENTAJAS

Tecnología de condensación a gasóleo de alta eficiencia por aprovechamiento del combustible.

Pagas sólo por lo que consumes, evitando fijos mensuales, como alquiler de contador u otros.

Perfectamente COMBINABLE CON SISTEMAS SOLARES WOLF.

Funciona con gasóleo de calefacción normal, bajo en azufre y biodiésel.

Diseño moderno y funcional

WOLF IBÉRICA, S.A.
AVDA. DE LA ASTRONOMÍA, 2
28830 / APDO. CORREOS 1013
SAN FERNANDO DE HENARES (MADRID)
TEL. 91.661.18.53 / FAX 91.661.03.98
E-MAIL: info@wolfiberica.es
WEB: www.wolfiberica.es / www.wolf.eu

ÍNDICE

02

CALEFACCIÓN A GASÓLEO WOLF.

Comodidad y confort independiente.

08

TU CALDERA WOLF,

Idónea para tu estilo de vida.

18

SISTEMAS DE AHORRO WOLF

Tecnología de condensación con apoyo solar y ventilación WOLF.

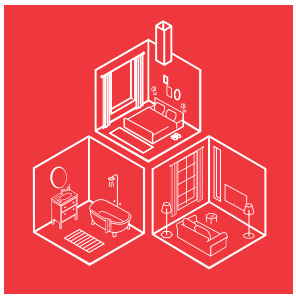

06

AHORRO DE HASTA UN 30%

Avanzada tecnología de condensación WOLF.

14

SMARTHOME

Siempre informado, estés donde estés.

22

TRANQUILIDAD Y SEGURIDAD

Nuevo Programa de Ampliación de Garantía. Infórmate en:

WWW.WOLFIBERICA.ES

WWW.WOLF.EU

ASÍ FUNCIONA. TECNOLOGÍA DE CONDENSACIÓN.

Con una caldera de GASÓLEO de última generación podrá aumentar la eficiencia energética de su sistema de calefacción.

El principio de ésta tecnología es fácil de explicar: se basa en la **reutilización del calor de los gases** de la combustión. La recuperación de calor tiene una clara ventaja - el **aprovechamiento óptimo del combustible**.

Esto se ve reflejado en la temperatura de los gases de la combustión: mientras las antiguas calderas de baja temperatura emitían gases de combustión de 150º de temperatura, las de condensación producen sólo 40º. Con la instalación de una caldera de condensación y, por ejemplo, el aislamiento de la tubería del circuito de la calefacción **se puede ahorrar hasta un 30% en coste de calefacción. En combinación con sistema solar es posible hasta un 50%**.

Para más información sobre tecnología de condensación visite nuestra página web:

www.wolfiberica.es
www.wolf.eu

TEMPERATURA
DE LOS GASES DE
LA COMBUSTIÓN

60°C

caldera
de condensación

160-200°C

caldera
convencional

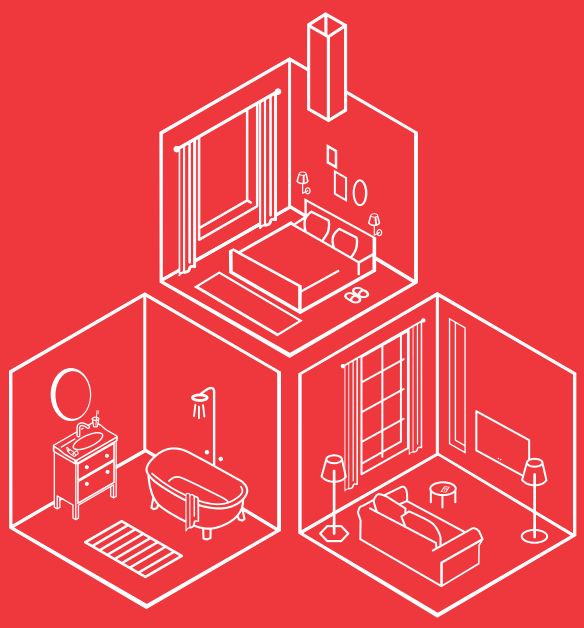

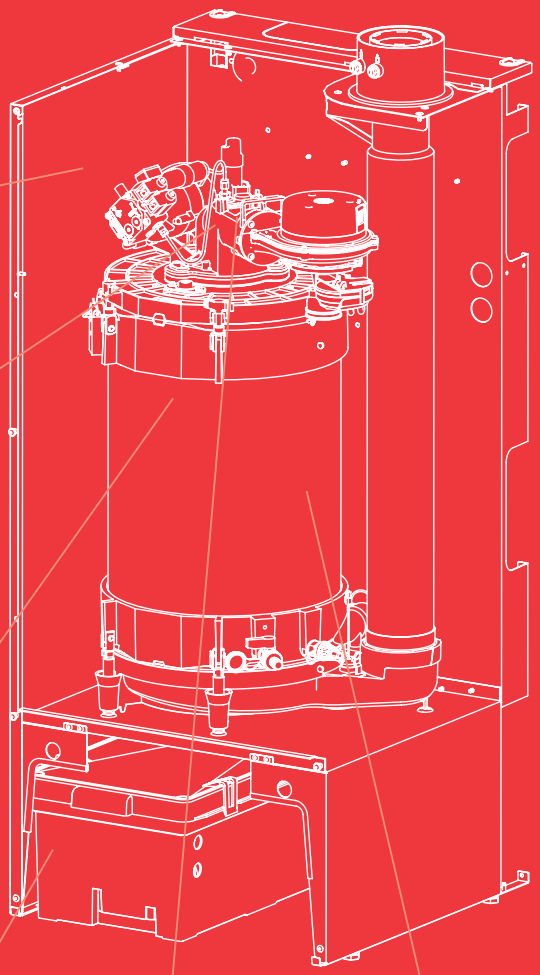

Combinación acumulador (TS)
y ventilación (CWL-T)

Bajo consumo eléctrico
gracias a la nueva tecnología de
precalentamiento de GASÓLEO

Quemador modulante
en caldera TOB y
2 etapas con efecto de
modulación en COB,
de bajo consumo eléctrico y
máximo rendimiento energético

Intercambiador de calor de alto
rendimiento, fabricado con una resistente
aleación de aluminio y silicio que prolonga la
vida útil del aparato y reduce su
mantenimiento

Neutralizador de condensados
integrable

FLIP &
CLEAN

El intercambiador de calor espiral
facilita el mantenimiento

MÁXIMA PRESTACIÓN Y BAJO CONSUMO: CALEFACCIÓN A GASÓLEO, PARA CADA ESTILO DE VIDA.

Las calderas de condensación de GASÓLEO WOLF apuestan por una combustión limpia y eficiente. También ahorran costes de energía y protegen el medio ambiente. Además, todas las **unidades WOLF son perfectamente combinables con otros componentes como sistemas de ventilación, acumuladores, bombas de calor o sistema solar**.

TOB – ALTA TECNOLOGIA PARA LA SOLUCION MÁS EFICIENTE.

PARA VIVIENDAS UNIFAMILIARES Y ADOSADOS.

Calderas de condensación de gasóleo con modulación de 6,3 hasta 18kW.

Clasificación energética "A" para calefacción y como equipo mixto TOB-TS para producción de agua caliente sanitaria (ACS).

Combustión extremadamente baja en emisiones nocivas con condensación completa de los gases, elevado rendimiento de hasta el 105% (PCI)/99% (PCS) para un aprovechamiento óptimo de la energía.

Intercambiador de calor de alto rendimiento, fabricado con una resistente aleación de aluminio y silicio que garantiza una larga vida útil a pleno rendimiento.

Bajo consumo de energía eléctrica.

Funciona con gasóleo de calefacción normal, bajo en azufre y biodiésel (B10).

Fácil de transportar y manejar.

Se puede instalar directamente contra la pared por lo que **necesita poco espacio**, no requiere distancias laterales ya que es posible el acceso a todos los componentes desde el frontal, es de **manejo y mantenimiento sencillos**.

TOB-TS: con "Turbo ACS" el nuevo sistema de conducción y distribución de agua fría y caliente dentro del acumulador dinámico, que asegura una distribución estratificada del agua y un excelente rendimiento para la producción de agua caliente sanitaria (ACS) **(patentado)**.

Disponible con control remoto vía internet (PC, tablet, smartphone) con "Smartset App" o "SmartHome" - con módulo interfaz ISM7i o ISM8i (accesorio).

TOB
A CALEFACCIÓN
A AGUA CALIENTE
Caldera 92kg
1290mm
Acumulador 76kg
605mm
566mm
566mm
TOB-TS

COB – MODERNA TECNOLOGÍA DE CONDENSACIÓN.

PARA VIVIENDAS UNIFAMILIARES Y MULTIFAMILIARES.

Tecnología de condensación para una o más viviendas con potencias de 15, 20, 29 y 40 kW.

Caldera compacta con quemador de llama azul de 2 etapas con efecto de modulación incorporado para funcionamiento estanco o dependiente del aire interior de la sala.

Clasificación energética "A" para calefacción y como equipo mixto COB-TS para generación de agua caliente sanitaria (ACS).

Disponible con acumulador de agua caliente sanitaria (ACS), COB-TS (excepto COB 40).

Combustión eficiente y limpia con protección del medio ambiente. Cumple los valores límite del distintivo "Ángel Azul"

Intercambiador de calor de alto rendimiento, fabricado con una resistente aleación de aluminio y silicio que prolonga la vida útil del aparato y reduce el mantenimiento.

Se puede instalar directamente contra la pared por lo que **necesita poco espacio**. Acceso a todos los componentes desde el frontal lo que supone un **manejo y mantenimiento sencillos**.

Perfecta para la reposición de una caldera antigua.

Fácilmente combinable con otras unidades WOLF como por ejemplo acumuladores de agua caliente sanitaria (ACS) o instalaciones solares, proporcionando así calefacción y agua caliente a bajo coste.

Control fácil e intuitivo con la unidad de mando BM-2 o remoto vía internet (PC, tablet, smartphone) con "Smartset App" u otras soluciones de "SmartHome" - con módulo interfaz ISM7e (accesorio) -.

COB
A CALEFACCIÓN
A AGUA CALIENTE
Caldera 92kg
1290mm
605mm
Acumulador 76kg
566mm
566mm
COB-TS

SIEMPRE INFORMADO ESTÉS DÓNDE ESTÉS.

Gracias a la regulación inteligente WOLF SmartHome **puedes controlar** tu sistema de calefacción **desde cualquier lugar** - con módulo interfaz ISM7i o ISM8i (accesorio). Únicamente es necesario el acceso a internet, un Smartphone, Tablet o PC.

Disfruta de más seguridad y más comodidad ahorrando energía. A través de nuestro portal en internet, WOLF Link Home o WOLF Link Pro, puedes conectar tu sistema de calefacción y estar **"al tanto"** estés donde estés.

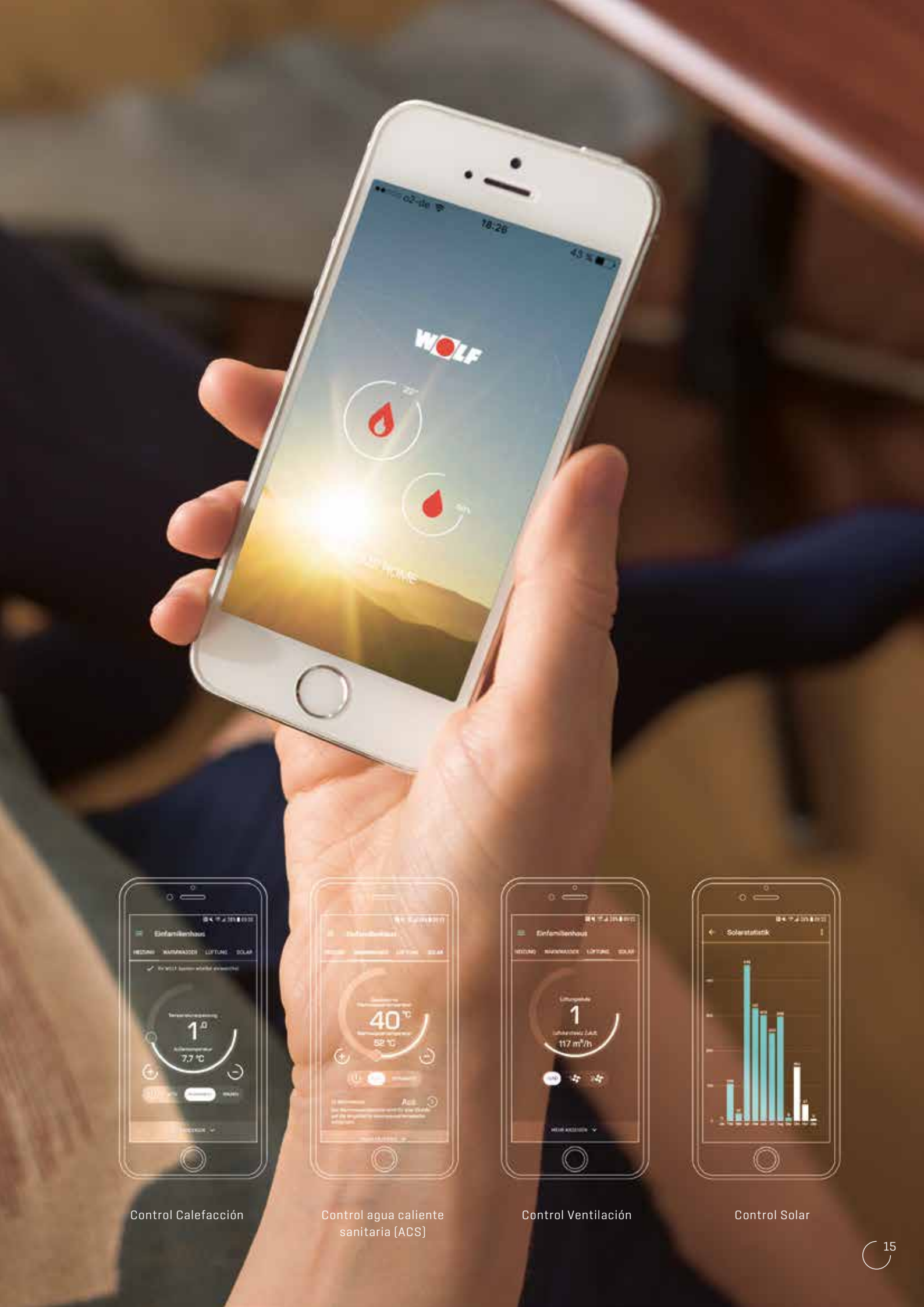

Control Calefacción

Control agua caliente sanitaria (ACS)

Control Ventilación

Control Solar

REGULACIÓN Y CONTROL WOLF. SISTEMAS DE CALEFACCIÓN CON VISIÓN DE FUTURO.

Las nuevas calderas de condensación a gasóleo WOLF no sólo convencen por su fiabilidad, eficiencia, confort y alta durabilidad, sino por la posibilidad de ampliar todo el sistema sin complicación alguna. **El sistema permite añadir el apoyo de solar y ventilación en el momento que prefiera**.

La completa gama WOLF en regulación está diseñada **pensando en el futuro**, por ello reconoce automáticamente todos los nuevos módulos WOLF que se añaden. Esto sirve también para la integración de otros generadores de energía como por ejemplo Bomba de calor.

Agua caliente sanitaria
con sistema solar

Control remoto vía internet
con WOLF Link Home o WOLF Link Pro

Control inteligente
con tablet, smartphone o PC

La **unidad de mando BM-2** es la entrada central para los sistemas WOLF de calefacción, solar y ventilación. Apto para todos las nuevas calderas de condensación WOLF.

PARA TU COMODIDAD. NUESTRO PLAN DE AHORRO ENERGÉTICO.

Ahorro inteligente con la combinación de calderas de condensación, bomba de calor, solar y ventilación.

Para rehabilitación o nueva construcción, el plan de ahorro energético WOLF ofrece una amplia gama de componentes que facilitan una solución para cada necesidad. WOLF es probablemente el único fabricante que cubre todas las soluciones y servicio bajo el lema "TODO EN UNO".

Para más información sobre las mejores soluciones económicas y ecológicas contacte directamente con un instalador autorizado de WOLF o visite nuestra página web: WWW.WOLFIBERICA.ES / WWW.WOLF.EU

TOB

ENERGÍA SOLAR: UN PLUS PARA EL MEDIO AMBIENTE.

TOPSON
F3-1

La instalación de placas solares es una ampliación atractiva para un sistema de calefacción convencional. Proporciona una **notable dismución** del consumo de energía, ahorra costes y protege el medio ambiente por la reducción de emisiones nocivas. En obra nueva o en renovación de la instalación existente es el momento idóneo para pensar en la ampliación del sistema con energía solar térmica.

Todos los días soleados de invierno son suficientes para calentar el agua del acumulador. La calefacción funciona paralelamente a través de la caldera. En verano, las placas solares térmicas se ocupan sólo de la producción del agua caliente.

Los captadores solares WOLF son la solución perfecta para calentar el agua y apoyar el sistema de calefacción. De éste modo es posible catalogar nuestra instalación de calefacción, con la ayuda de la energía solar en combinación con otros generadores de calor WOLF (gasoil, gas, bombas de calor) y acumulación de agua, como **Clasificación energética "A+"**.

Los sistemas de regulación WOLF garantizan el total **aprovechamiento de la energía de forma inteligente y ahorrativa**. WOLF ofrece las soluciones adecuadas para la máxima eficiencia en la inversión en energía.

ACUMULADOR DINÁMICO MULTIENERGÍA
BSP

CWL-D-70

VENTILACIÓN: UNA BRISA FRESCA EN TU HOGAR.

CWL-300/400
EXCELLENT

¿Está tu casa bien aislada térmicamente?. ¿Se calienta en exceso en verano y es fría en invierno?. Y además, ¿no quieres siempre un ambiente saludable en tu hogar?.

Para ello necesitas una ventilación óptima, ya que **el ambiente ideal en casa requiere de calor, pero también de aire fresco y puro**.

En **WOLF** tenemos una **amplia gama de sistemas de ventilación** con recuperación de calor, con aplicación central o individual. Los sistemas de ventilación central están **específicamente pensados para obra nueva**, mientras que la ventilación individual es perfecta para renovación. La ventilación es muy recomendable para combatir la producción de moho por humedad en el aire.

Todos los sistemas de calefacción y ventilación WOLF se pueden controlar cómodamente con sólo una centralita o control remoto vía internet y la App de WOLF.

CWL-F EXCELLENT

US
United States

TRANQUILIDAD Y SEGURIDAD: AMPLIACIÓN DE GARANTÍA WOLF.

El mantenimiento de tu caldera WOLF es esencial para conseguir una larga vida útil del aparato, el máximo rendimiento y ahorro energético, por tu seguridad y para su correcto funcionamiento.

Y lo mejor: un mantenimiento constante **puede ahorrar hasta el 10% en costes de energía** y alargar enormenente la vida útil de la instalación.

Tu caldera WOLF, de última generación, cuenta con una **garantía total gratuita de 2 AÑOS** para piezas y mano de obra.

Nuestro nuevo programa de
AMPLIACIÓN DE GARANTIA a 5 años
inluye componentes y piezas de la caldera.
Siempre Repuestos originales WOLF*.

WOLF te recomienda que suscribas un **CONTRATO DE MANTENIMIENTO**** para garantizar el adecuado rendimiento, seguridad y eficiencia de tu caldera durante toda su vida útil.

PARA MÁS INFORMACIÓN:
Contacta con el Servicio de Asistencia Técnica Oficial, tu instalador o en www.wolfiberica.es / www.wolf.eu

* Consultar condiciones en www.wolfiberica.es
** El Reglamento de Instalaciones Térnicas de Edificios (RITE) en su apartado 3.3 obliga al propietario a un mantenimiento periódico de generadores e instalaciones.

WOLF IBÉRICA, S.A.
AVDA. DE LA ASTRONOMÍA, 2
28830 / APDO. CORREOS 1013
SAN FERNANDO DE HENARES (MADRID)
TEL. 91.661.18.53 / FAX 91.661.03.98

COMPROMETIDOS CON TUS NECESIDADES

Para más información sobre nuestros productos o nuestro programa de ampliación de garantía, consulta con tu Instalador Autorizado de WOLF

TU INSTALADOR AUTORIZADO

REF.: 4801182-12.17 ES
RESERVADO EL DERECHO A MODIFICACIONES TÉCNICAS

WWW.WOLF.EU
WWW.WOLFIBERICA.ES